CAYONO DUO

- Einbau-Badewanne
- moderne Rechteckbadewanne, geradlinig und geringe Radien
- Perfect Match zur CAYONO Modellfamilie
- zwei Rückenschrägen und der mittig platzierte Ab-/Überlauf ermöglichen das bequeme Baden zu zweit
- großvolumiger Innenraum für hohen Liegekomfort
- aus KALDEWEI Stahl-Email

Abbildungen ähnlich

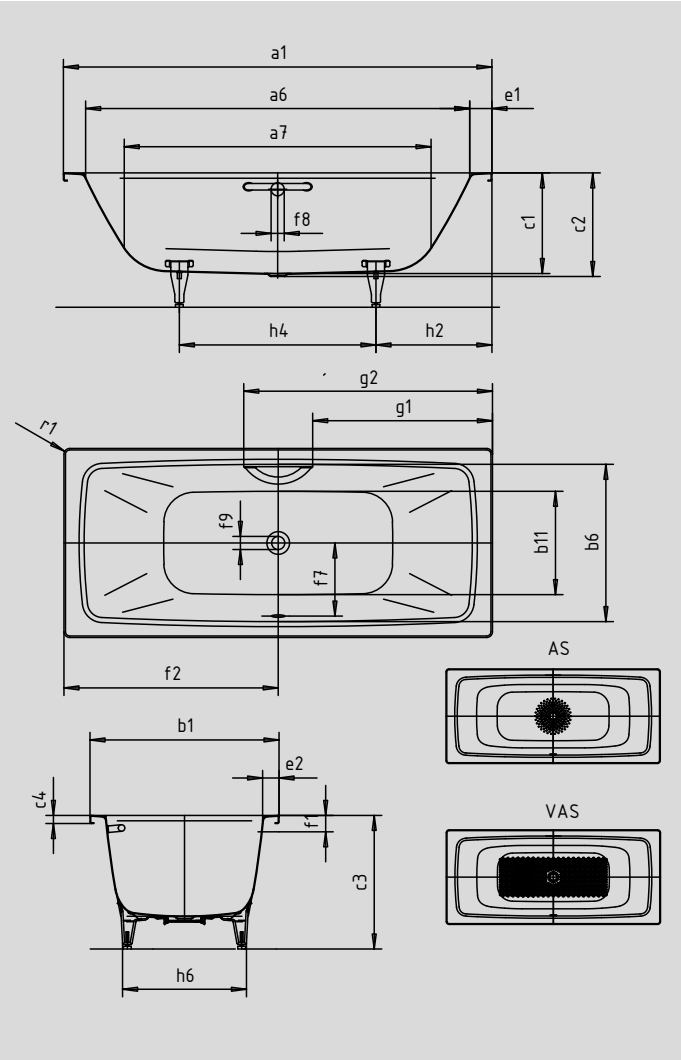

Modell-Nr.		724	725
Äußere Länge	a_1	1700	1800 mm
Innere Länge (oben)	a_6	1540	1640 mm
Innere Länge (unten)	a_7	1220	1320 mm
Äußere Breite	b_1	750	800 mm
Innere Breite (oben)	b_6	624	674 mm
Innere Breite (unten)	b_{11}	410	460 mm
Tiefe innen	c_1	400	400 mm
Tiefe inklusive Ablaufloch	c_2	410	410 mm
Höhe mit Füßen	c_3	545-580	539-573 mm
Randhöhe	c_4	32	32 mm
Randbreite Fußseite	e_1	80	80 mm
Randbreite Längsseite	e_2	63	63 mm
Abstand Oberkante bis Mitte Überlaufloch	f_1	65	65 mm
Abstand Wannenrand bis Mitte Ablaufloch	f_2	850	900 mm
Abstand Mitte Ab- bis Mitte Überlaufloch	f_7	305	330 mm
Durchmesser Überlaufloch	f_8	52	52 mm
Durchmesser Ablaufloch	f_9	52	52 mm
Abstand Wannenrand Fußseite bis Anfang Griff	g_1	713	763 mm
Abstand Wannenrand Fußseite bis Ende Griff	g_2	987	1037 mm
Abstand Fußseite Wannenrand bis Mitte Fuß	h_2	513	526 mm
Abstand zwischen den Füßen	h_4	675	749 mm
Fußbreite max.	h_6	475	526 mm
Äußerer Radius	r_1	23	23 mm
Nutzinhalt** in Ltr.		130	160
Gewicht der emaillierten Badewanne in kg		50	56
Antislip		∅ 289	∅ 435 mm
Vollantislip		855 x 315	935 x 375 mm

KALDEWEI