Automatická ovládání sprch
SLS 02, SLS 02T

SLS 02

SLS 02T

Vlastnosti

- **hygienický proplach**
- SLS 02, SLS 02B jsou určeny pro přívod teplé a studené vody, nastavení teploty směšovací kartuší
- SLS 02T, SLS 02TB jsou určeny pro přívod teplé a studené vody, nastavení teploty termostastickou kartuší
- s pojistkou proti opaření
- reaguje na přítomnost osoby ve snímané zóně okamžitým spuštěním vody
- k vypnutí vody dojde po vystoupení osoby ze snímané zóny (možno nastavit v rozsahu 0,25 - 7,75 s), standardně 3 s
- bezpečnostní funkce vypnutí vody po 5 minutách
- hlídání stavu baterie (u variant s indexem B)
- možnost přepnutí do režimu START/STOP
- nastavení parametrů pomocí dálkového ovladače SLD 03

Stavební připravenost

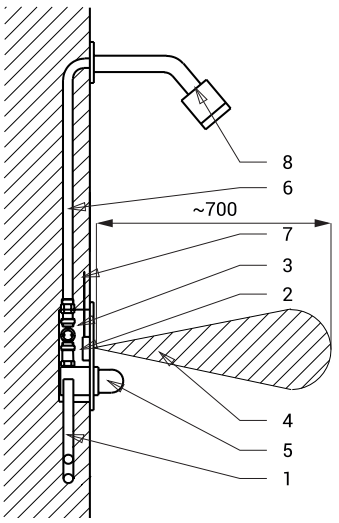

1 - přívod vody
2 - nerezový kryt s elektronikou
3 - montážní krabice
4 - snímaná oblast
5 - směšovací nebo termostatická kartuše
6 - výtok vody
7 - přívodní napájení
8 - sprchová hlavice (není součást dodávky)

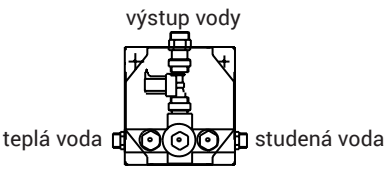

Technická specifikace

Rozměr nerezového krytu	170 x 170 x 10 mm
Rozměr montážní krabice	150 x 160 x 65 mm
Napájecí napětí	
▪ SLS 02, SLS 02T	24 V DC
▪ SLS 02B, SLS 02TB	6 V
Příkon	
▪ při napájení 24 V DC	7 W
▪ při napájení 6 V	3 W
Životnost baterií	
▪ 4 ks AA alkalických baterií 1,5 V, 2700 mAh	cca 2 roky (při 100 sepnutích denně)
Dosah	
▪ standardně	0,27 - 0,35 m
▪ v režimu START/STOP	0,05 - 0,15 m
Doporučený pracovní tlak	0,1 - 0,6 MPa
Průtok	12 l/min. (inf. údaj)
Vstup vody	vnější závit G 3/4“
Výstup vody	vnější závit G 3/4“

Specifikace dodávky

SLS 02 - obj. č. 02020
SLS 02B - obj. č. 02026
nerezový kryt s elektronikou, nerezová montážní krabice se šroubením, elektromagnetickým ventilem, kulovým ventilem a směšovací kartuší, 4 ks AA alkalických baterií 1,5 V, 2700 mAh (SLS 02B)

SLS 02T - obj. č. 02023
SLS 02TB - obj. č. 02027
nerezový kryt s elektronikou, nerezová montážní krabice se šroubením, elektromagnetickým ventilem, kulovým ventilem a termostatickou kartuší, 4 ks AA alkalických baterií 1,5 V, 2700 mAh (SLS 02TB)

Doporučené příslušenství

SLZ 01Y	-	**obj. č. 05012**	napájecí zdroj 24 V DC pro max. 5 ks sprch
SLZ 01Z	-	**obj. č. 05011**	napájecí zdroj 24 V DC pro max. 9 ks sprch
SLZ 04Y	-	**obj. č. 05042**	napájecí zdroj 24 V DC na DIN lištu, pro max. 5 ks sprch
SLZ 04Z	-	**obj. č. 05041**	napájecí zdroj 24 V DC na DIN lištu, pro max. 9 ks sprch
SLZ 04X	-	**obj. č. 10049**	napájecí zdroj 24 V DC na DIN lištu, pro max. 15 ks sprch
SLZ 06	-	**obj. č. 05060**	napájecí zdroj 24 V DC pro max. 1 ks sprchy
SLD 03	-	**obj. č. 07030**	dálkové ovládání pro nastavení parametrů
SLA 03	-	**obj. č. 06030**	antivandalová sprchová hlavice s nastavením úhlu výtoku
SLA 13	-	**obj. č. 06130**	antivandalová sprchová hlavice s nastavením úhlu výtoku
SLA 14	-	**obj. č. 06140**	antivandalová sprchová hlavice
SLA 28	-	**obj. č. 06280**	sprchová hlavice
SLA 39	-	**obj. č. 06390**	antivandalová sprchová hlavice
SLA 40	-	**obj. č. 06400**	antivandalová sprchová hlavice s nastavením úhlu výtoku
SLA 36	-	**obj. č. 06360**	sada 4 ks alkalických baterií AA, 1,5 V, 2700 mAh (u variant s indexem B)